CONFIGURAÇÃO DE PENAS P/ PLOTAGEM

COR		ESP.
1	07	0,1
2	07	0,2
3	07	0,3
4	07	0,4
5	07	0,5
6	07	0,6
7	07	0,25
8	07	0,09
9	07	0,15
140	140	0,15
162	162	0,15

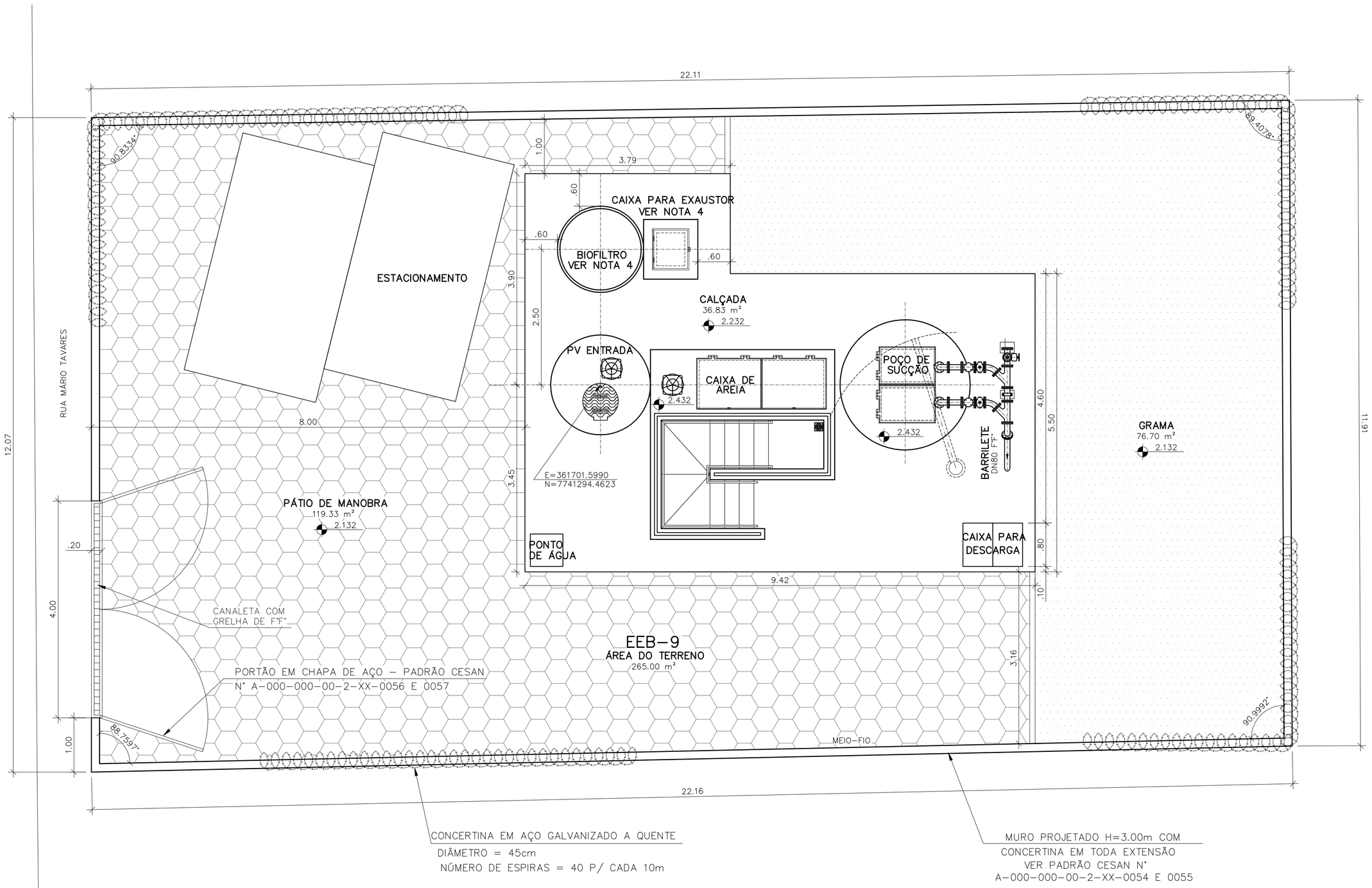

PLANTA DE IMPLANTAÇÃO/URBANIZAÇÃO – EEB 9 – ÁREA TOTAL=265.39m²

ESCALA 1/50

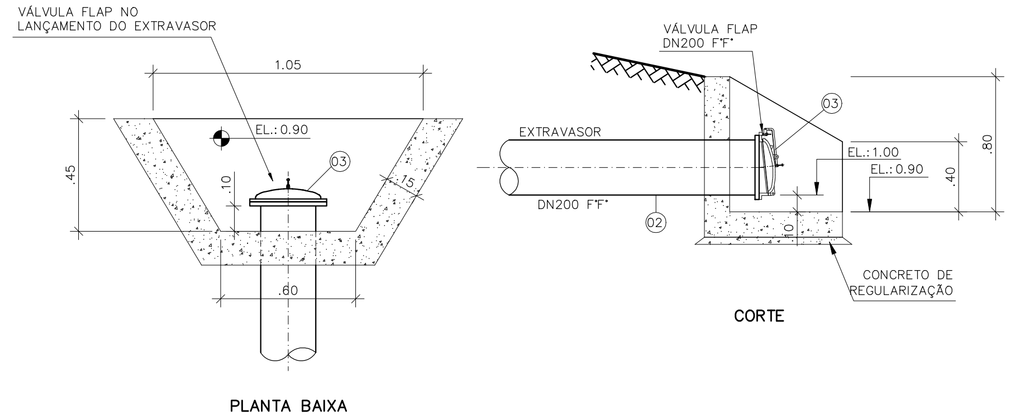

DETALHE DO LANÇAMENTO

SEM ESCALA

LISTA DE MATERIAL DO EXTRAVASOR

ITEM	DISCRIMINAÇÃO	UNID.	MATERIAL	DN (mm)	QUANT.
01	TUBO COM PONTA E BOLSA JE JGS L=28.2m	PÇ	F°F°	200	01
02	TUBO COM PONTA E FLANGE PN10 L=5.80m	PÇ	F°F°	200	01
03	VÁLVULA FLAP COM FLANGE PN10	PÇ	F°F°	200	01

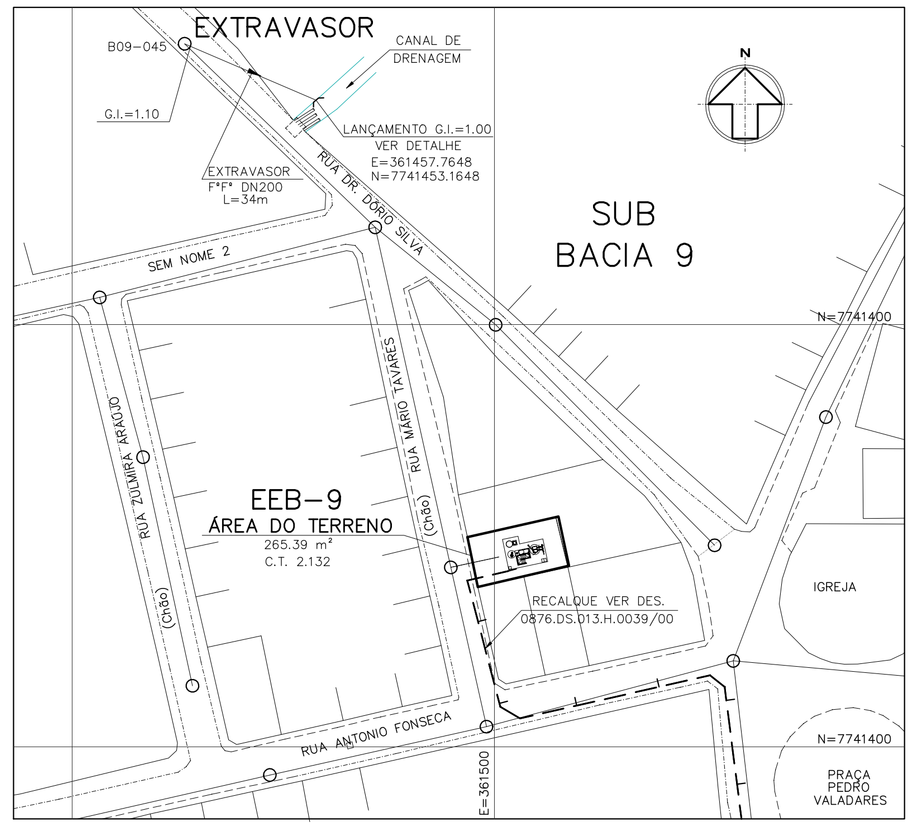

LOCALIZAÇÃO DA EEB 9 E LANÇAMENTO DO EXTRAVASOR

ESCALA 1/1000

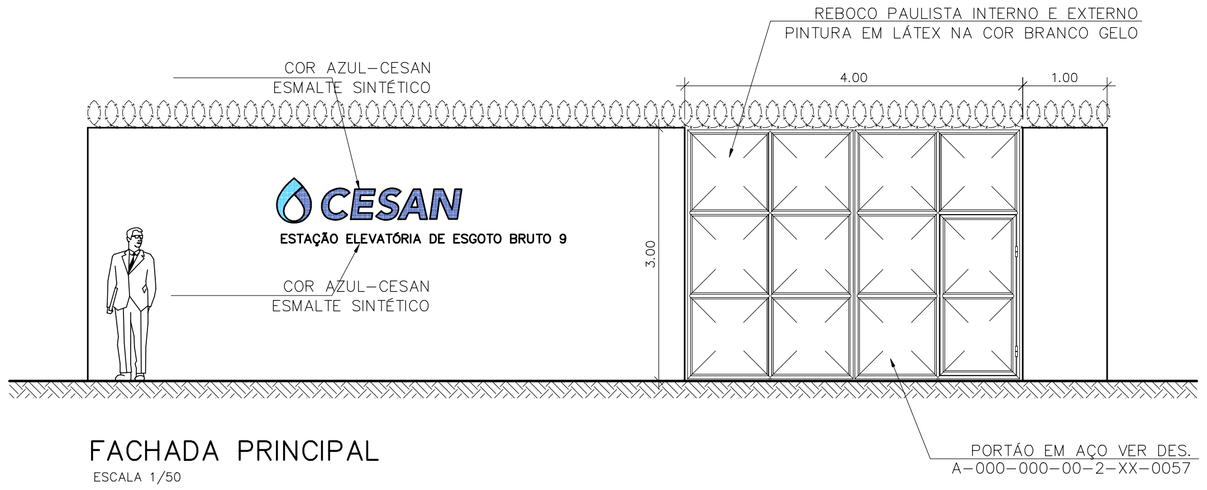

FACHADA PRINCIPAL

ESCALA 1/50

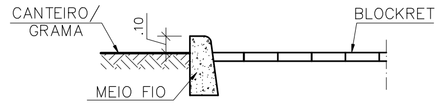

DETALHE CANTEIRO

ESCALA 1/25

OBSERVAÇÃO

1–A ESPESSURA DAS PAREDES E A VERIFICAÇÃO DA NECESSIDADE DE ESPAÇAMENTO ENTRE O POÇO DE SUCÇÃO E A CAIXA DE AREIA SERÃO DEFINIDAS PELO ESTRUTURAL.

2–PARA LIMPEZA DA CAIXA DE AREIA, QUANDO NECESSÁRIA, A GRADE DE PISO DEVERÁ SER REMOVIDA E COM AUXILIO DE UM CAMINHÃO LIMPA FOSSA SUGAR O EXCESSO ACUMULADO NO FUNDO.

NOTAS

1–COTAS E ELEVAÇÕES EM METRO, DIÂMETRO EM MILÍMETRO, EXCETO ONDE INDICADO.

2–CONFIRMAR MEDIDAS NO LOCAL.

3–A BOMBA DEVERÁ SER FORNECIDA COMPLETA PELO FABRICANTE COM ACESSÓRIOS.

4–O FORMATO DO BIOFILTRO APRESENTADO NESTE PROJETO É ILUSTRATIVO. O BIOFILTRO PODERÁ SER CIRCULAR OU RETANGULAR CONFORME PROJETO PADRÃO A–000–000–00–5–XX–0021 E A–000–000–00–5–XX–0022 RESPECTIVAMENTE.
AS DIMENSÕES DO BIOFILTRO DEVERÃO SER DE ACORDO COM O PROJETO PADRÃO E SERÃO DEFINIDAS PELA CESAN.

5–PARA DETALHES DA ELEVATÓRIA DE ESGOTO BRUTO EEB9, VER DES. A–050–001–94–5–XX–0133, A–050–001–94–5–XX–0134 E A–050–001–94–5–XX–0135.

ESTE DESENHO É PROPRIEDADE DA COMPANHIA ESPÍRITO SANTENSE DE SANEAMENTO – CESAN E NÃO PODE SER COPIADO SEM SUA AUTORIZAÇÃO.

NÚMEROS	TÍTULOS	Nº	LOCAL	DISCRIMINAÇÃO	DES.	DIV.	GER.	DATA
PRINCIPAIS DESENHOS DE REFERÊNCIA		REVISÃO						

CANCELA E SUBSTITUI O DESENHO NÚMERO:

CANCELADO E SUBSTITUÍDO PELO DESENHO NÚMERO:

CENTRO DE DOCUMENTAÇÃO
RECEBIDO: __/__/__
Nº DOC.: _____ ASS.: _____
APROVAÇÃO CESAN:
ASS.: _____ MATR.: _____
UNID.: _____ DATA: __/__/__
ESTA APROVAÇÃO NÃO ISENTA A CONTRATADA DE SUAS RESPONSABILIDADES LEGAIS.

EMITENTE: Etep – Consultoria, Gerenciamento e Serviços

PROJETADO:	COORDENADOR:
ARTUR AUGUSTO OLIVEIRA NEVES	ARTUR AUGUSTO OLIVEIRA NEVES
CREA: 045302/D REGIÃO: RJ	CREA: 045302/D REGIÃO: RJ
DESENHO: Fernanda P. Zambom	Nº DES. PROJETISTA: 0876.DS.13.H.0119/00
DATA: 28 /02 /2011	

RESPONSÁVEL TÉCNICO: ENGº ARTUR AUGUSTO OLIVEIRA NEVES
CREA: 045302/D REGIÃO: RJ ART Nº: 082011002094 DATA: 22/02/2011

EMISSÃO CESAN	DATAS
PROJETADO:	
CREA:	
DESENHADO:	
VERIFICADO: ENGº NESTOR GORZA JUNIOR	
DIVISÃO: ENGº NESTOR GORZA JUNIOR	
GERÊNCIA: ENGº DOUGLAS OLIVEIRA COUZI	

CESAN

MUNICÍPIO: VILA VELHA | DISTRITO: – | BAIRRO: BARRA DO JUCU

NOME DO EMPREENDIMENTO: IMPLANTAÇÃO DO SISTEMA DE ESGOTAMENTO SANITÁRIO BARRA DO JUCU, MORADA DO SOL E PONTA DA FRUTA

TÍTULO: ELEVATÓRIA DE ESGOTO BRUTO EEB09 – BACIA BARRA DO JUCU/SUB–BACIA 9
PROJETO HIDRÁULICO
PLANTA DE IMPLANTAÇÃO/URBANIZAÇÃO

ESCALA:	FOLHA:	Nº CESAN	REV:
INDICADA	04/ 04	A–050–001–91–5–XX–0042	00